System Chart

MAFRA MAILE GMBH PRÄZISIONSMASCHINEN
WWW.MAFRA.DE · INFO@MAFRA.DE

NAKANISHI

「E2000」
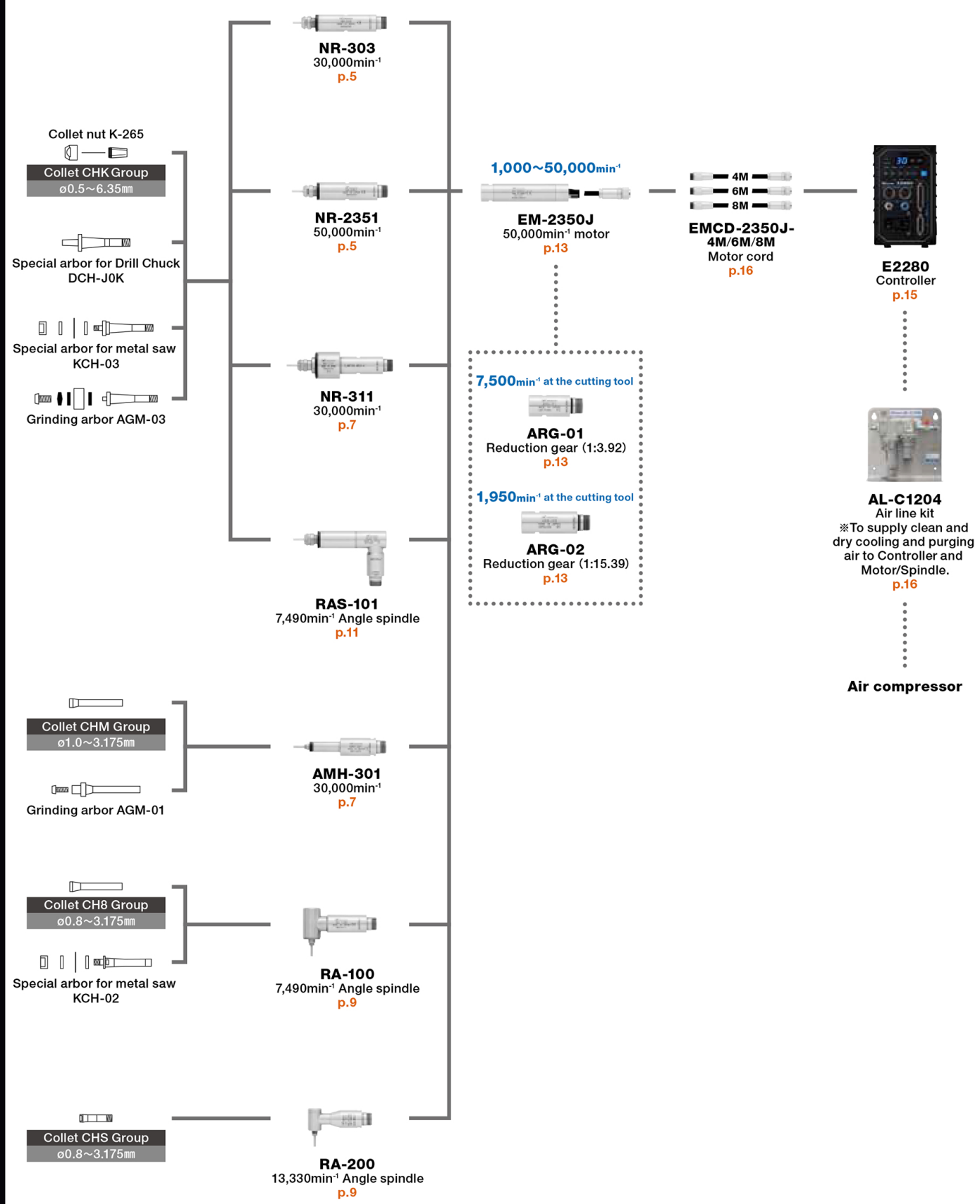
Collet / Arbor kit + Spindle + Motor + Motor Cord + Controller